edgecam

: Solid Machinist

Soluzione CAD/CAM Avanzata per la Produzione Meccanica

Edgecam Solid Machinist è un modulo CAM potente e perfettamente integrato per la generazione di lavorazioni in varie strategie e codici NC di fresatura e tornitura basati su modelli solidi.

Aprire file nativi di tutti i maggiori sistemi CAD conosciuti, tra cui :

Autodesk Inventor®

SolidWorks®

Solid Edge®

Unigraphics NX®

CATIA V5®

Creo - Pro/ENGINEER®

Riconoscimento Automatico Feature

Con Edgecam, l'integrità del disegno viene sempre mantenuta in quanto il modello solido può essere importato senza alcuna traduzione di formato. Edgecam Solid Machinist utilizza il riconoscimento automatico feature per analizzare il modello solido ed identificare velocemente le zone dove è possibile applicare lavorazioni. Edgecam consiglia poi all'utilizzatore gli utensili più adatti e la strategia di lavoro più appropriata per la generazione di percorsi utensili accurati.

Lavorazioni intelligenti su solidi

Il legame associativo tra Edgecam Solid Machinist ed i modelli solidi assicura che anche eventuali modifiche applicate successivamente al modello originale non comporteranno perdite di tempo. Chiunque sia interessato a una più stretta integrazione tra progettazione e produzione dovrebbe prendere in considerazione Edgecam Solid Machinist.

Edgecam Strategy Manager

Utilizzato in combinazione con Edgecam Solid Machinist, Edgecam Strategy Manager garantisce programmazioni automatiche, rapide e flessibili applicate sulla base delle caratteristiche proprie dei modelli solidi, che si traducono in aumento della produttività e ritorno rapido dell'investimento. L'applicazione semplifica la programmazione dei particolari applicando il Know How derivato dalle lavorazioni effettuate in passato, eliminando gli errori di programmazione e garantendo un livello di coerenza, automazione e precisione senza precedenti.

Edgecam Part Modeler

E' un tool di modellazione 3D progettato specificamente per la rapida costruzione e/o modifica di modelli solidi. Offre una soluzione di modellazione solida efficace e completa, con funzionalità per il disegno associativo. E' anche il complemento perfetto per Edgecam Solid Machinist e la scelta ideale per chi ha l'esigenza di modellare componenti per produzione meccanica o necessita di costruirsi sistemi di staffaggio, come griffe o morse per fresatura.

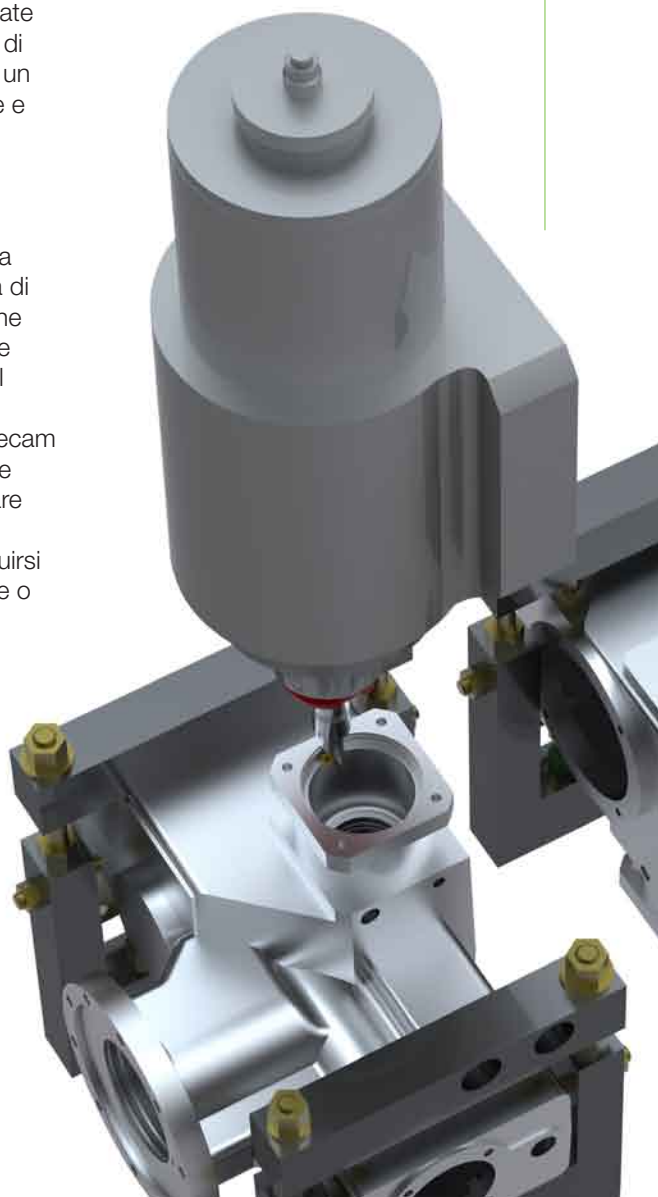

PROCAM
GROUP

edgecam

: Part Modeler

Modellazione 3D rapida per la produzione meccanica

Consente di importare e manipolare file dalla maggior parte dei sistemi CAD, tra cui:

SolidWorks®
Solid Edge®
Unigraphics NX®
STEP files®
Catia V5®
ACIS ®
Creo Parametric®
Autodesk Inventor®
IGES
DXF
Parasolid

Edgecam Part Modeler è un efficace strumento di modellazione 3D specificamente progettato per la costruzione e/o modifica semplice e veloce di modelli solidi.

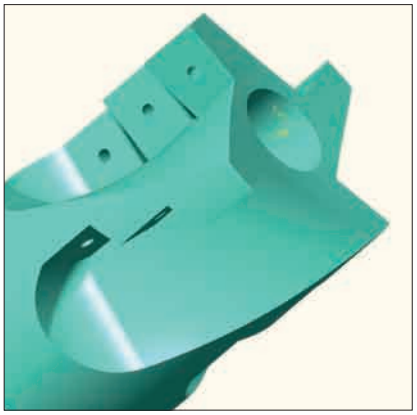

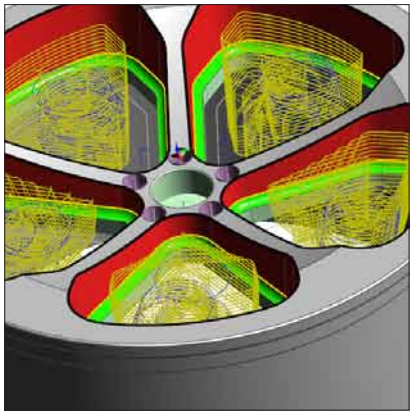

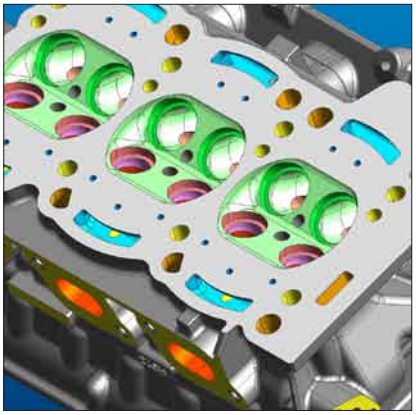

Part Modeler include le funzionalità del disegno 2D/3D parametrico ed associativo. È in grado di importare e modificare i file che provengono dai principali sistemi CAD conosciuti e consente di creare particolari meccanici o sistemi di staffaggio, come griffe e attrezzature per fresatura.
Possono essere modellate anche le parti principali delle macchine utensili, per ottenere all'interno di Edgecam una simulazione accurata delle lavorazioni ed il rilevamento completo delle collisioni. Grazie alla capacità di definire una serie di costrizioni logiche utilizzando un singolo comando, Edgecam Part Modeler consente di applicare le regole di costrizione su più parti di un assieme, in modo simultaneo. Nel passaggio dalla messa in tavola 2D al disegno 3D viene mantenuta la completa associatività. Consente l'applicazione delle tolleranze geometriche ed il dimensionamento parametrico con l'aiuto delle viste isometrica, planare ed ortogonale.

Semplicità di utilizzo

L'interfaccia intuitiva di Part Modeler può essere personalizzata in modo semplice e veloce secondo le esigenze individuali tramite l'aggiunta di comandi a video, menù e toolbar aggiuntive, assicurando una maggiore produttività ed un passaggio più rapido dal concetto al componente solido finito, completo di viste dettagliate.

Integrazione con Edgecam

Una più stretta integrazione tra progettazione e produzione apre la strada per una maggiore produttività.
I modelli provenienti da Part Modeler possono essere aperti direttamente in Edgecam, dove una vasta gamma di funzionalità di lavorazione innovative permettono una produzione veloce ed affidabile.

Edgecam Solid Machinist

Il riconoscimento automatico delle feature consente di individuare rapidamente le zone da lavorare ed Edgecam consiglia automaticamente gli utensili e la strategia di lavoro più appropriata. Il legame associativo tra Edgecam Solid Machinist ed il modello originale in Part Modeler assicura che, anche in caso di revisioni di progettazione dell'ultimo momento, i cambiamenti non influiranno sui tempi di produzione.

Edgecam Strategy Manager

Utilizzato in combinazione con Edgecam Solid Machinist, Edgecam Strategy Manager fornisce la possibilità di programare i modelli solidi garantendo un rapido ritorno degli investimenti grazie all'aumento della produttività.
L'applicazione semplifica la programmazione dei nuovi particolari sfruttando le conoscenze derivanti dalle lavorazioni eseguite in passato, eliminando gli errori di programmazione e garantendo un livello, di coerenza, automazione e precisione senza precedenti.

edgecam

T +39 049 8945111 | sales@edgecam.it | www.edgecam.it

Edgecam è distribuito per l'Italia da: Procam Group Srl - Viale dell'industria, 23 - 35129 Padova.
Tutti i marchi utilizzati sono registrati dai rispettivi proprietari

Il vostro rivenditore edgecam è: